MAROIS
BUILDS

DEUTSCH



BAUANLEITUNG · DRUCKDATEIEN

VU1 Holder

Tischgehäuse zum Selberdrucken für vier Streacom VU1 Anzeigen.
Front, Rückteil und Standfuss, verschraubt mit acht M3 Schrauben.

Version 1.1 · 18.11.2026

Was du brauchst

Stückzahlen für einen Holder mit vier Anzeigen. Die drei Druckteile sind in der Projektdatei enthalten.

Teil	Menge	Link
Streacom VU1: 1 Hub und 3 einzelne Dials, oder das Starter Kit	4	Amazon
Linsenkopfschraube M3 × 12 mm, Innensechskant (Rückteil)	4	Amazon
Linsenkopfschraube M3 × 10 mm, Innensechskant (Standfuss)	4	Amazon
USB-C-Kabel 0,3 m von Dial zu Dial	3	liegt den Dials bei
USB-Kabel A auf C, 1,2 m zum PC	1	liegt dem Hub bei
Innensechskantschlüssel 2 mm	1	Werkzeug

> **Gut zu wissen:** Der Standfuss ist optional. Ohne ihn liegt der Holder flach auf dem Tisch und du brauchst nur die vier Schrauben M3 × 12 mm.

Die Amazon-Links sind Affiliate-Links. Für dich ändert sich der Preis nicht, MAROIS Builds erhält eine kleine Provision. Das Schraubenset enthält beide Längen.

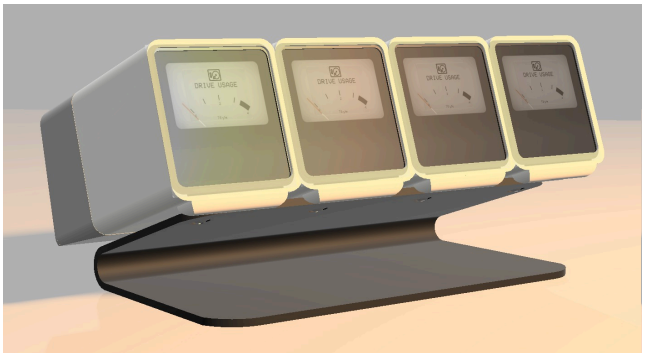

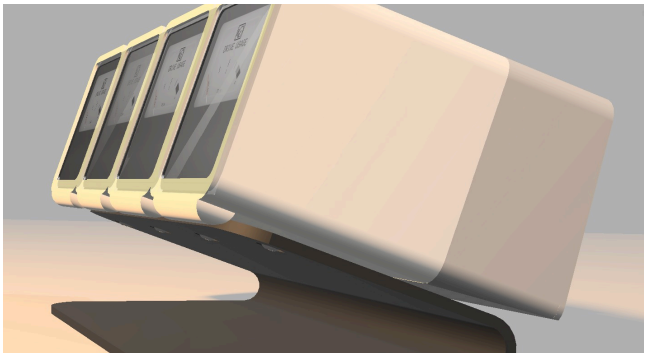

Drucken

Die Projektdatei (3MF) ist für den Bambu Lab A1 eingerichtet und enthält drei Druckplatten. Alle Teile drucken ohne Stützen.

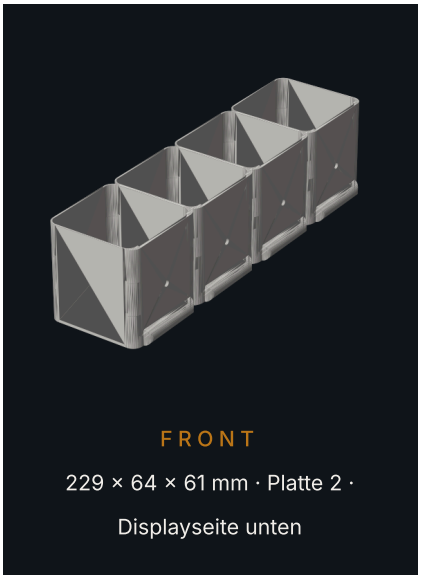

FRONT

229 × 64 × 61 mm · Platte 2 · Displayseite unten



RÜCKTEIL

229 × 59 × 35 mm · Platte 3 · Rückwand unten



STANDFUSS

194 × 87 × 46 mm · Platte 1 · hochkant

Einstellungen

Material	PLA, in der Datei Bambu PLA Basic. PETG geht auch.
Schichthöhe	0,2 mm mit 0,4 mm Düse
Stützstrukturen	Keine. Die Teile liegen in der Datei bereits richtig.
Übrige Werte	Standard, in der Datei: Profil 0,20 mm Standard, 2 Wände, 15 % Füllung
Standfuss	Optional: Der Holder funktioniert mit oder ohne Standfuss. Er druckt hochkant und ist 194 mm hoch, der Rand (Brim) ist in der Datei auf automatisch gestellt.
Farben	Frei wählbar. Auf den Fotos: Front weiss, Rückteil grau oder weiss, Standfuss schwarz.
Filament	Rund 245 g: Front 82 g, Rückteil und Standfuss 162 g
Druckzeit	Rund 7 h 40 min: Standfuss 3 h, Front 2 h 30 min, Rückteil 2 h 10 min
Drucker	Bauraum mindestens 220 × 220 mm. Front und Rückteil sind 229 mm lang und liegen in der Datei diagonal. Für andere Drucker liegen die drei Teile als STL bei.

Zusammenbau

1. **Dials einsetzen**
   Die vier VU1 von hinten in die Front schieben, Glas voran, bis sie am Rahmen anliegen. Der Hub kommt an das Ende, an dem das Rückteil den Kabelschlitz hat.

2. **Verkabeln**
   Die Dials mit den kurzen USB-C-Kabeln in Reihe verbinden. Das lange Kabel in den Hub stecken.

3. **Funktionstest**
   Den Hub am PC anschliessen und in der VU1 Software prüfen, ob alle vier Anzeigen erkannt werden. So weisst du, dass alles läuft, bevor du verschraubst.

4. **Rückteil aufsetzen**
   Das lange Kabel durch den Schlitz im Rückteil führen und das Rückteil aufsetzen. Darauf achten, dass kein Kabel eingeklemmt wird.

5. **Verschrauben**
   Jede Anzeige mit einer Schraube M3 × 12 mm von hinten festziehen. Die Schraube greift in das M3 Gewinde auf der Rückseite der Anzeige. Nur handfest anziehen.

6. **Standfuss montieren (optional)**
   Den Standfuss mit vier Schrauben M3 × 10 mm von unten durch die Front in die Anzeigen schrauben. Der Holder steht dann rund 20° nach hinten geneigt.

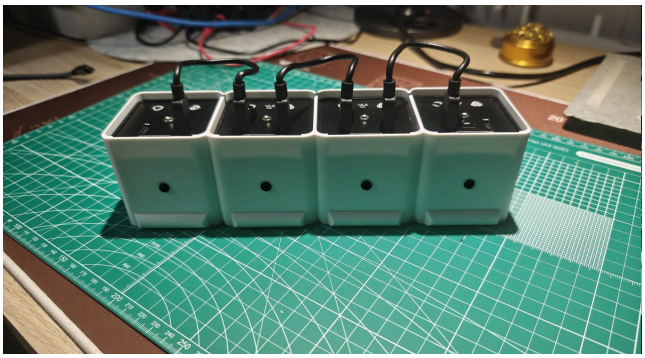

Dials eingesetzt und verkabelt

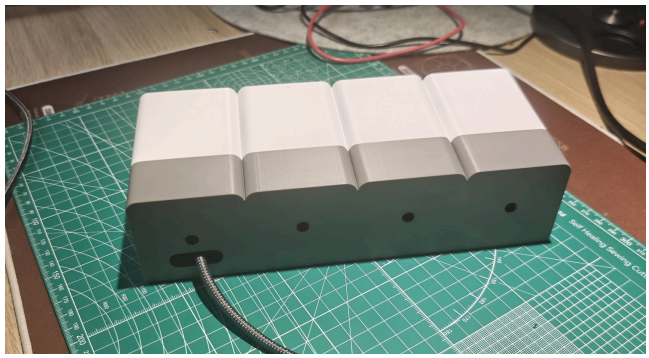

Rückteil mit Kabelschlitz

Weiter geht’s

Downloads und Shop
maroisbuilds.com/downloads

CAD Dateien (STEP und Fusion)
patreon.com/maroisproject

FAQ
maroisbuilds.com/hilfe/faq

Fragen und Community auf Discord
discord.gg/XnTMeCEvjw

Lizenz Druckdateien: CC BY-NC 4.0. Private Nutzung frei, kein Verkauf der Dateien oder der Drucke. Design: MAROIS Builds. VU1 und Streacom sind Marken ihrer Inhaber. Dies ist kein offizielles Streacom Zubehör.

MAROIS
BUILDS

ENGLISH



ASSEMBLY GUIDE · PRINT FILES

VU1 Holder

Desk housing to print yourself for four Streacom VU1 dials. Front, back cover and stand, held together by eight M3 screws.

Version 1.1 · 18.11.2026

What you need

Quantities for one holder with four dials. The three printed parts are in the project file.

Part	Qty	Link
Streacom VU1: 1 hub and 3 single dials, or the starter kit	4	Amazon
Button head screw M3 × 12 mm, hex socket (back cover)	4	Amazon
Button head screw M3 × 10 mm, hex socket (stand)	4	Amazon
USB-C cable 0.3 m, dial to dial	3	comes with the dials
USB cable A to C, 1.2 m to the PC	1	comes with the hub
Hex key 2 mm	1	tool

> **Good to know:** the stand is optional. Without it the holder lies flat on the desk and you only need the four M3 × 12 mm screws.

The Amazon links are affiliate links. Your price stays the same, MAROIS Builds receives a small commission. The screw set contains both lengths.

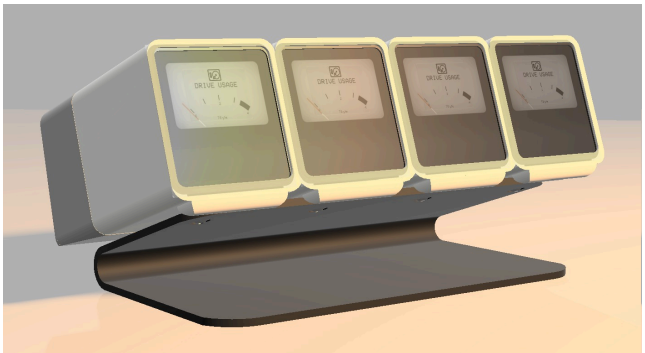

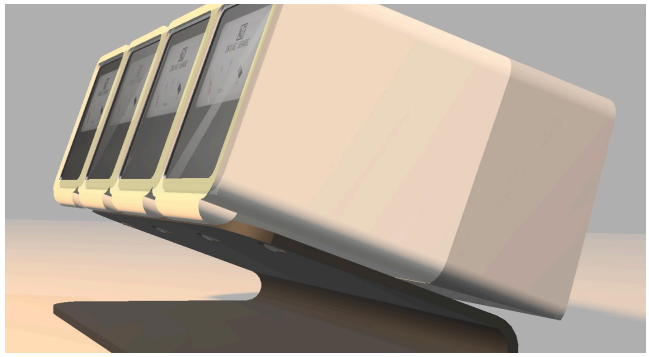

Printing

The project file (3MF) is set up for the Bambu Lab A1 and contains three plates. All parts print without supports.

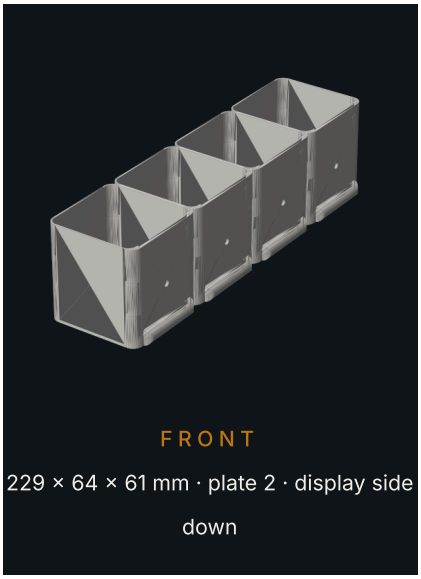

FRONT

229 × 64 × 61 mm · plate 2 · display side down



BACK COVER

229 × 59 × 35 mm · plate 3 · rear wall down



STAND

194 × 87 × 46 mm · plate 1 · upright

Settings

Material	PLA, in the file Bambu PLA Basic. PETG works too.
Layer height	0.2 mm with a 0.4 mm nozzle
Supports	None. The parts are already placed correctly in the file.
Other values	Standard, in the file: profile 0.20 mm Standard, 2 walls, 15 % infill
Stand	Optional: the holder works with or without the stand. It prints upright and is 194 mm tall, the brim is set to automatic in the file.
Colours	Your choice. In the photos: front white, back cover grey or white, stand black.
Filament	About 245 g: front 82 g, back cover and stand 162 g
Print time	About 7 h 40 min: stand 3 h, front 2 h 30 min, back cover 2 h 10 min
Printer	Build volume of at least 220 × 220 mm. Front and back cover are 229 mm long and sit diagonally in the file. For other printers the three parts are included as STL.

Assembly

1. **Insert the dials**
   Slide the four VU1 dials into the front from behind, glass first, until they sit against the frame. The hub goes to the end where the back cover has its cable slot.

2. **Connect the cables**
   Daisy chain the dials with the short USB-C cables. Plug the long cable into the hub.

3. **Function test**
   Connect the hub to your PC and check in the VU1 software that all four dials are detected. That way you know everything works before you close it up.

4. **Fit the back cover**
   Feed the long cable through the slot in the back cover and put the cover on. Make sure no cable gets pinched.

5. **Screw it together**
   Fix each dial from behind with one M3 × 12 mm screw. The screw goes into the M3 thread on the back of the dial. Hand tight is enough.

6. **Mount the stand (optional)**
   Screw the stand on from below with four M3 × 10 mm screws, through the front and into the dials. The holder then leans back by about 20°.

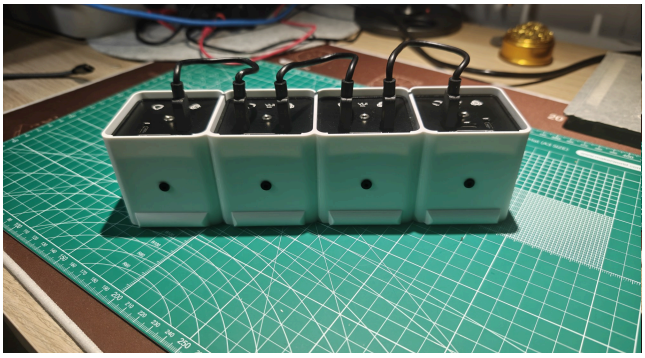

Dials inserted and connected

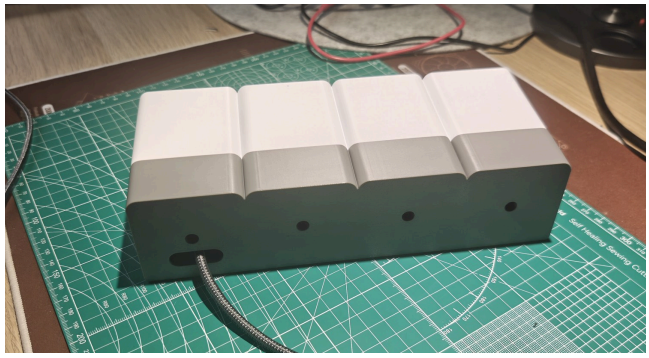

Back cover with cable slot

What's next

Downloads and shop
maroisbuilds.com/downloads

CAD files (STEP and Fusion)
patreon.com/maroisproject

FAQ
maroisbuilds.com/hilfe/faq

Questions and community on Discord
discord.gg/XnTMeCEvjw

Licence for the print files: CC BY-NC 4.0. Free for private use, no selling of the files or the prints. Design: MAROIS Builds. VU1 and Streacom are trademarks of their owners. This is not an official Streacom accessory.